KIT idropellet 7

Dimensioni: 15 x 44x 34 cm (PxBxH)

FUNZIONI

Gestione del flusso dell'acqua sanitaria tramite valvola motorizzata con blocco della pompa radiatori attraverso flussostato per una maggiore efficienza ACS.
Interfaccia generatore di calore con caldaia a gas.
Consente la gestione del riscaldamento.
Separa il circuito del generatore di calore dal circuito della caldaia a gas mettendo a norma l'impianto secondo ISPESL del 18/09/2006
Valvola anticondensa per generatore di calore a pellet.

APPLICAZIONI

Generatore di calore **con circolatore** a bordo macchina
Termostufe e Caldaie

DATI TECNICI

Scambiatore 30/40 kW
Circolatori 15/70

NOTA
LA VALVOLA MOTORIZZATA A 3 VIE SU RICHIESTA SI PUÒ SOSTITUIRE CON DUE VALVOLE MOTORIZZATE NA - NC

LEGENDA

RI	RITORNO IMPIANTO
RG	RITORNO GENERATORE
A.F.G.	ACQUA FREDDA GENERATORE
MG	MANDATA GENERATORE
A.F.	ACQUA FREDDA
MI	MANDATA IMPIANTO
A.F.C.	ACQUA FREDDA CALDAIA
VR	VALVOLA DI NON RITORNO

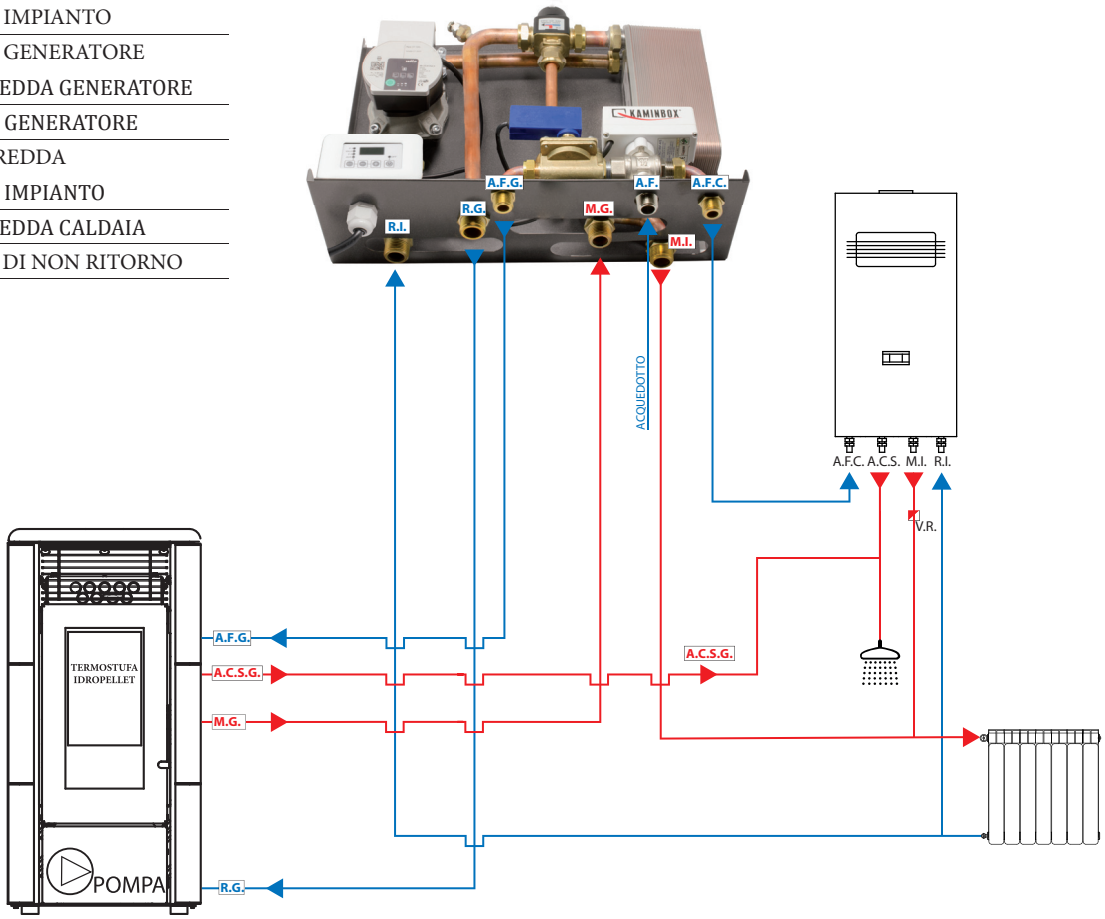

Illustrazioni e dati presenti si intendono non impegnativi. L'azienda si riserva il diritto di apportare modifiche senza obbligo di preavviso.
E' vietata la riproduzione parziale o totale di disegni, testi e illustrazioni senza autorizzazione scritta